Câblage de la télécommande sur un variateur de type EDX

N° fils télécommande	N° borne EDX	Paramètres à modifier
1	3	A00=001
3	4	A01=002
4	5	
5	7	
6	9	
7	10	
8	11	

Câblage de la télécommande sur un variateur de type VFR-081

N° fils télécommande	Borne Mdrive	Paramètres à modifier
1	COM	F02=1
3	DI1	F05=3
4	DI2	F45=100
6	+10V	o36=1
7	AI1	o37=2
8	GND	o38=39
9	DI3	o47=4

Câblage de la télécommande sur un variateur de type VFR-091

N° fils télécommande	Borne Mdrive	Paramètres à modifier
1	COM	F0.03=2
3	DI1	F0.11=1
4	DI2	F1.00=1
6	+10V	F1.01=2
7	AI1	F1.02=8
8	GND	F1.35=00100
9	DI3	

Câblage de la télécommande sur un variateur de type CUB

Cavalier en mode SINK, puis câblage, puis paramétrage avec ARU désactivé et bouton 3 positions sur 0

N° fils télécommande	Borne CUB	Paramètres à modifier
1	COM	F01=1
3	FWD et X2	F02=1
4	REV et X3	E01=9
6	13	E02=8
7	12	E03=8
8	11	
9	X1	

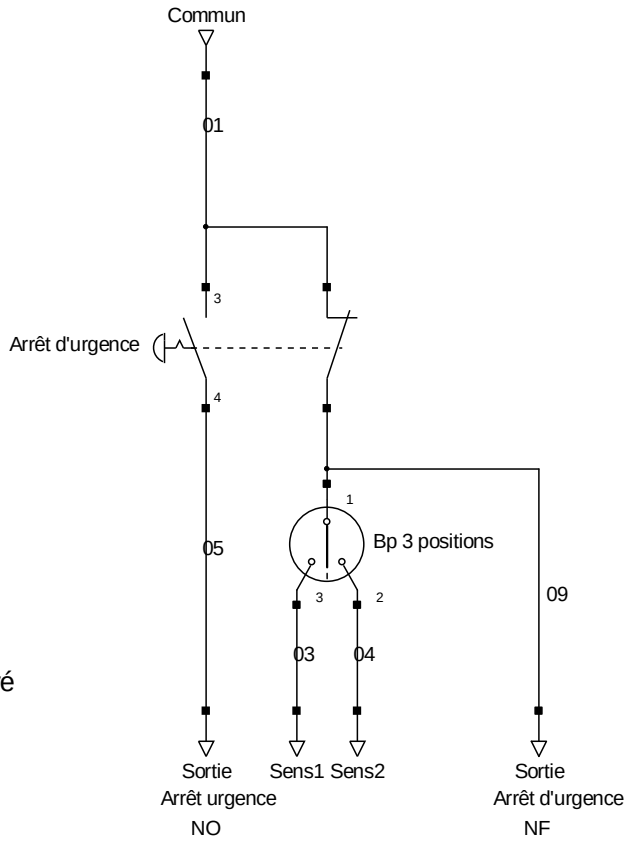

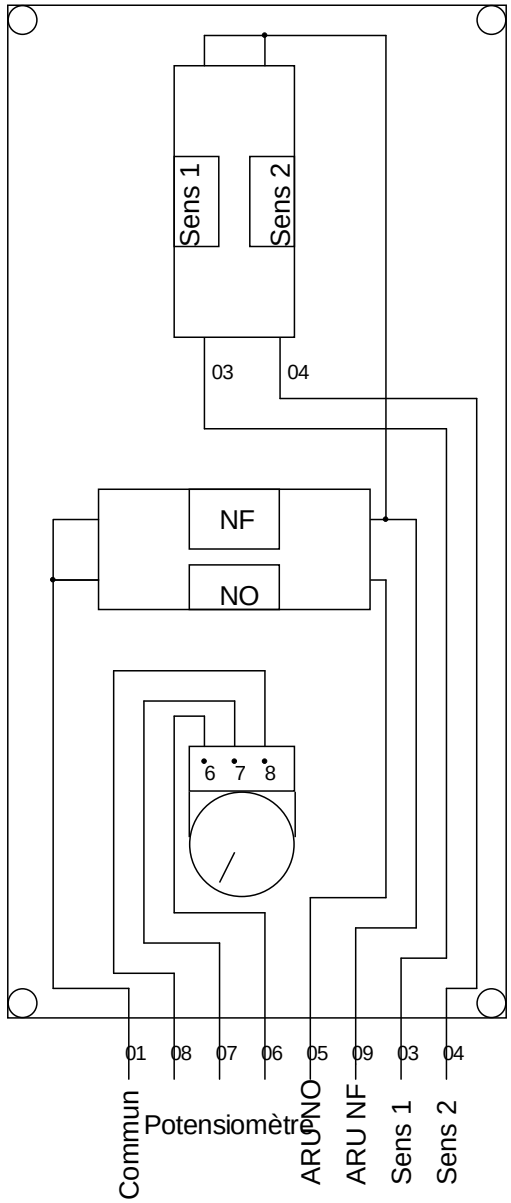

Technic-Achat
9 rue du Lugan
33130 Bègles
Tél: 05 57 99 01 72 www.technic-achat.com

TELECOMMANDE TEL_VAR_BG3

Dessiné le : 17/12/2010
Modifié le :
Par : Carrié Sébastien

01 / 01