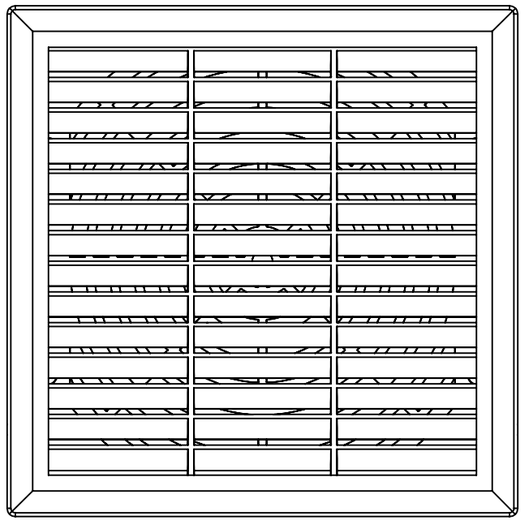

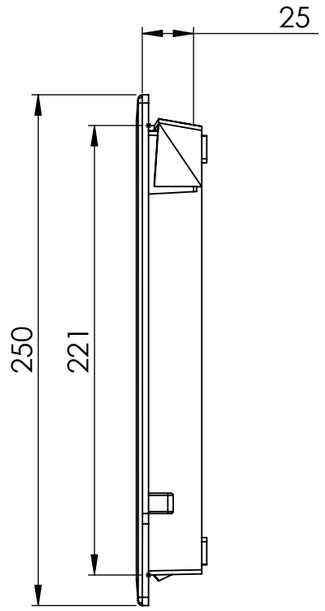

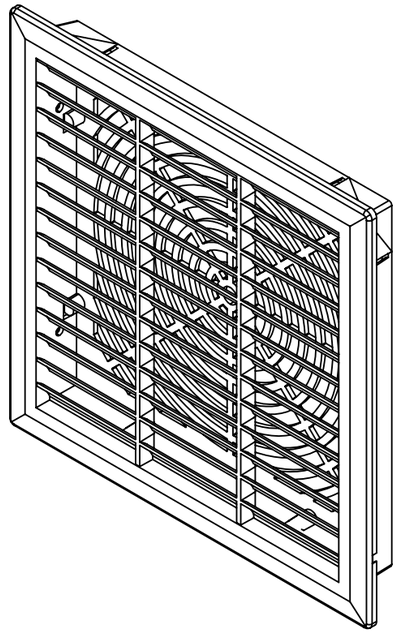

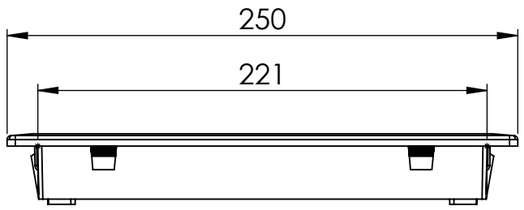

GENEL TOLERANSLAR DIN 7168	OLCU TOL.	>0–6 ±0.1	>6–30 ±0.2	>30–120 ±0.3	>120–315 ±0.5	>315–1000 ±0.8	>1000–2000 ±1.2

Bu dökümanın içeriği ÇETİNKAYAPANO 'nun mülkiyetinde olup, yazılı izin alınmadan kopya edilemez , aynı biçimde oluşturulamaz ve üçüncü şahıslara açıklanamaz.

The contents of this document are property of CETİNKAYAPANO and should not be copied, reproduced or disclosed to a third party without written consent of the proprietor.

D:\CETİNKAYA\1_Standart_Ürünler\16_ENJEKSYON_ÜRÜNLER\FİLTRELİ_MENFEZLER\Cad_Files\