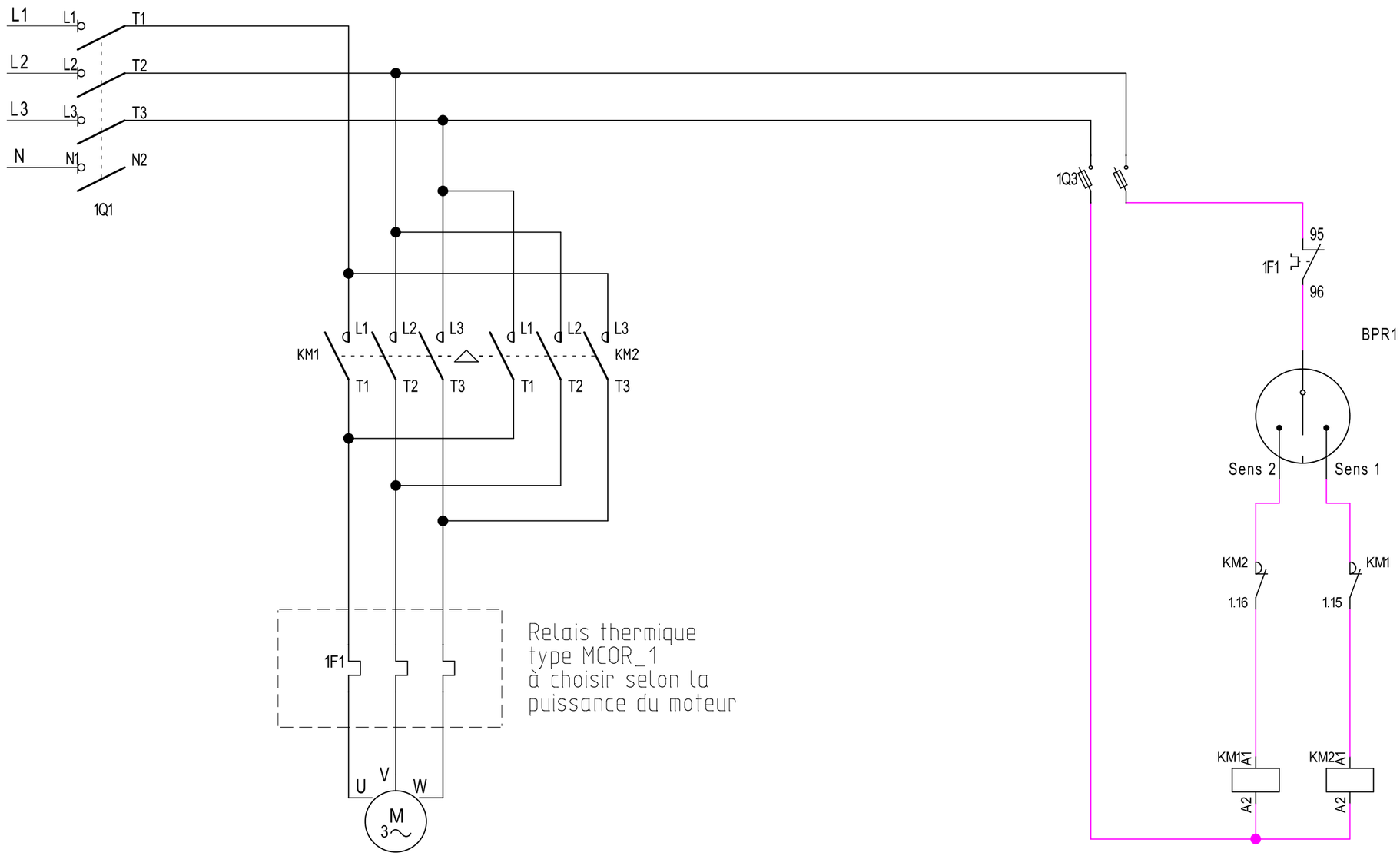

Sens 1 / Sens 2 moteur
7.5KW ou 15KW
Pilotage 400V

DESSINE: GTO					BDM_12SP_7K5_400	Sens 1 / Sens 2 moteur 7.5KW ou 15KW Pilotage 400V	FOLIO 1 /1
VERIFIE:					BDM_12SP_15K_400		
DATE DE CREATION: 23/07/2019	1	23/07/2019	Création	GTO			
	INDICE	DATE	MODIFICATION	VISA			

INORéA Automatismes & Industrie

www.technic-achat.com