REPERE	POSITION X	POSITION Y	TAILLE
A1	25	17,50	∅ 5 A TRAVERS TOUT M6 - 6H A TRAVERS TOUT
A2	25	62,50	
A3	55	17,50	
A4	55	62,50	
A5	95	17,50	
A6	95	62,50	
A7	135	17,50	
A8	135	62,50	
B1	75	40	∅ 6,80 A TRAVERS TOUT M8 - 6H A TRAVERS TOUT
B2	115	40	
B3	155	40	
C1	77,50	10	∅ 9 A TRAVERS TOUT ⌴ ∅ 15 ↧ 8,60
C2	77,50	70	
C3	112,50	10	
C4	112,50	70	
D1	153	25	∅ 6,60 A TRAVERS TOUT ⌴ ∅ 11 ↧ 6,40
D2	153	55	

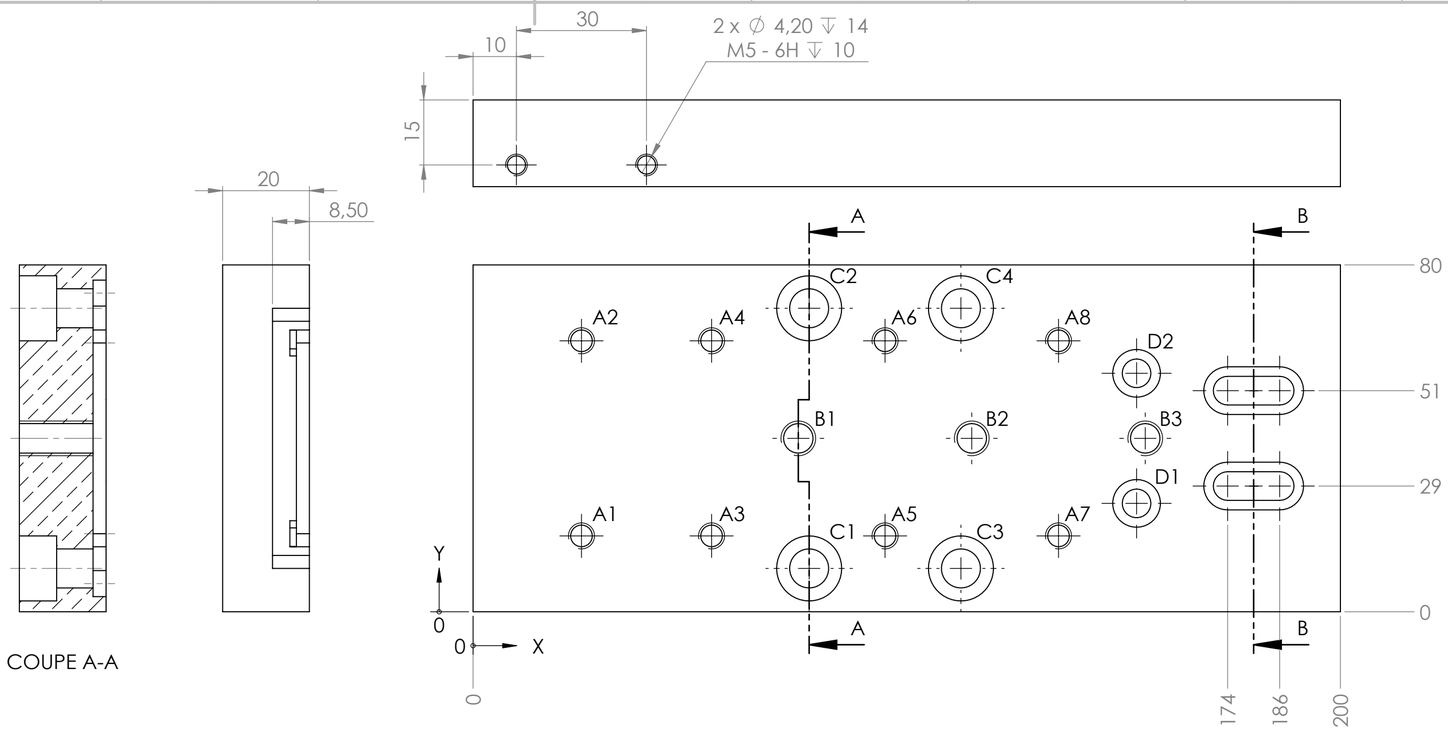

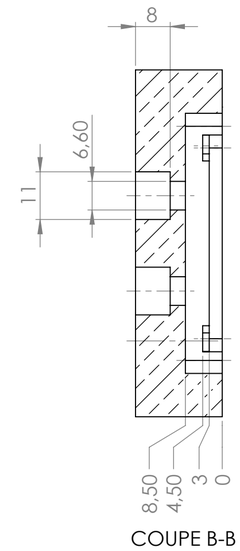

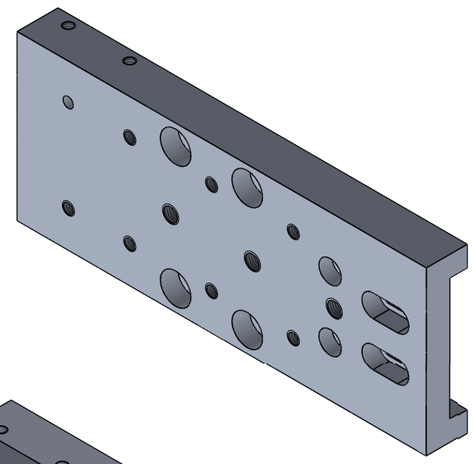

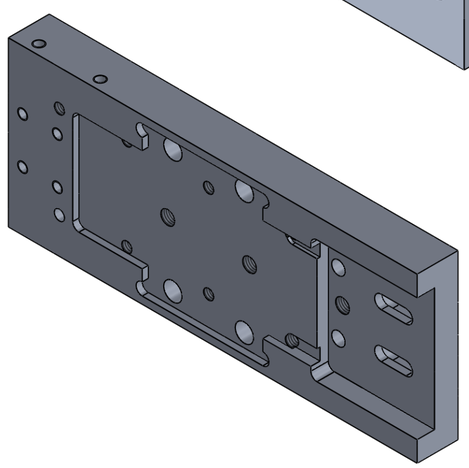

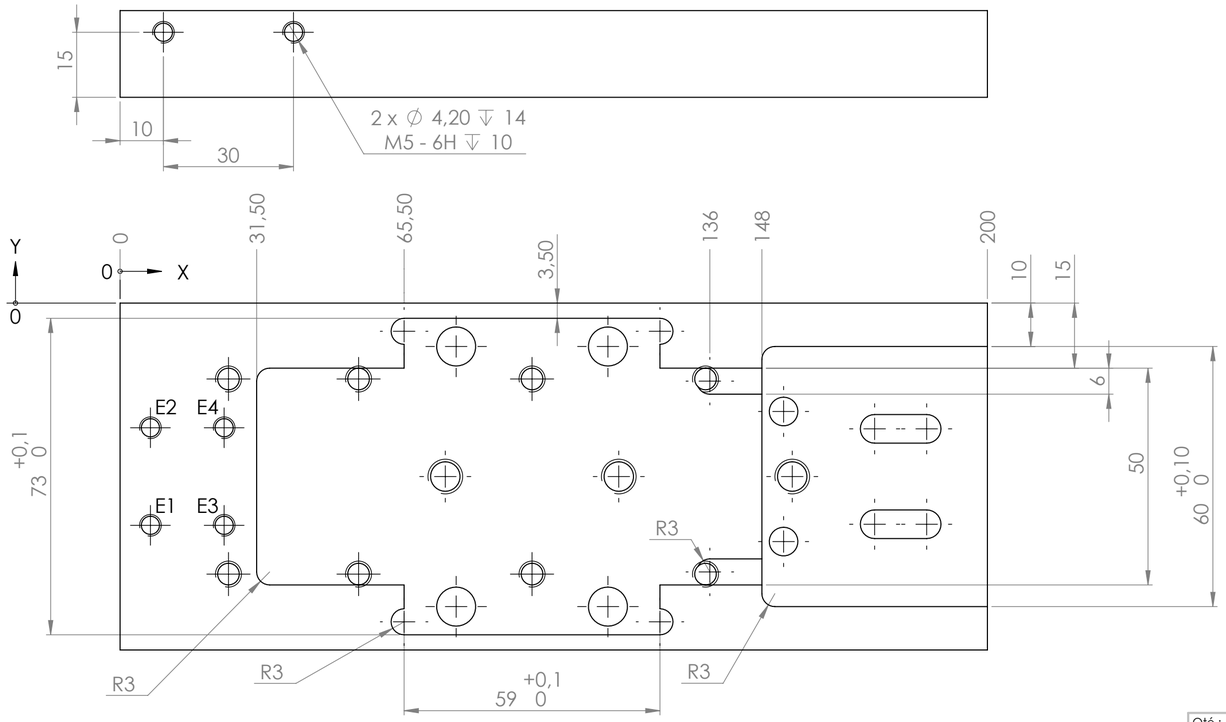

REPERE	POSITION X	POSITION Y	TAILLE
E1	7	-51,25	∅ 4,20 ↧ 14 M5 - 6H ↧ 10
E2	7	-28,75	
E3	24	-51,25	
E4	24	-28,75	

Tolérance générale : suivant ISO 2768 m-k		Format : A2	Echelle : 1:1	Révision :	Qté : 1
					Traitement 1 :
Désiné par : S. RIEHS	Date : 24/02/2016	Matière : 3.1325 (EN-AW 2017A)			Traitement 2 :
INOREA Automatismes & Industrie		Projet: PR1601			
		Titre: PATIN			
		No. de plan: PR1601-108			FEUILLE 1/1

Ce plan est la propriété de INOREA SARL, il ne peut etre communiqué ou reproduit sans notre accord écrit